No.600-3

TANIYAMA

株式会社タニヤマ

HA 可変翼型
軸流排煙ファン

HA

パワフル&コンパクトな安全設計

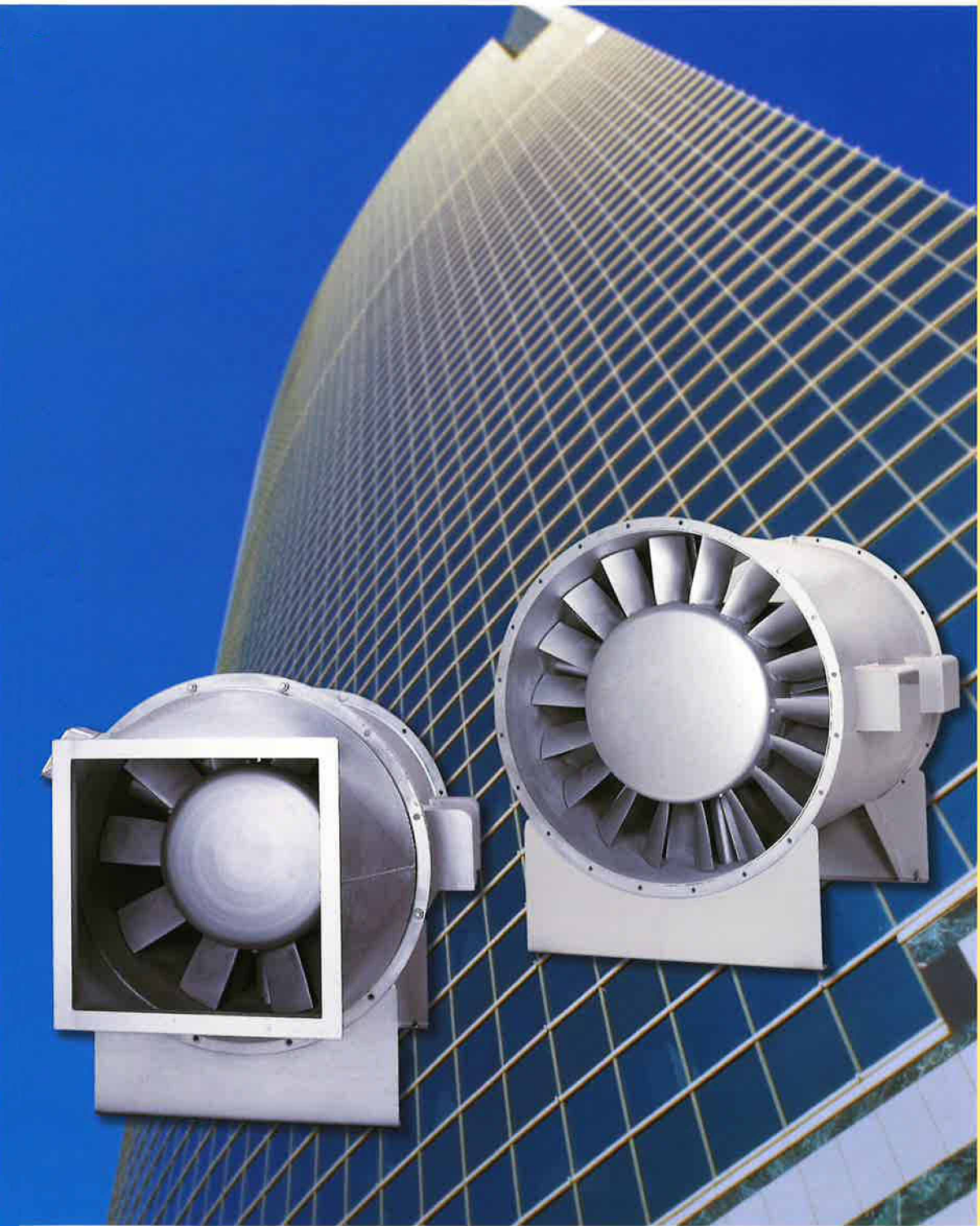

HA 可変翼型
軸流排煙ファン

HA

可変翼型軸流排煙ファンは、高性能で信頼性の高いファンです。火災や地震の災害から人命を救うため、建築基準法と消防法で排煙ファンの設置が義務づけられている建築物にご採用ください。

■ **評定番号:BCJ-SEF-62**
平成12年5月31日付

■ **風量、圧力を現場で自由に調整が可能**
モータ容量の範囲で風量、圧力を自由に調整できる可変翼を採用。翼角度により現場での微調整が行えます。

■ **設置場所を選ばない省スペース設計**
軸流ファンの構造上、ダクトの途中に設置でき、特別なスペースを要しません。また、同じ風量、圧力の遠心ファンと比較しても、コンパクトです。

■ **3種類の設置方法**
床上設置型、天井吊型、竪型の中からスペースに合わせた設置方法を選択できます。

■ **屋外設置が可能**

■ **あらゆる条件に対応できるパワフル排煙力**
高静圧のため、ダクトが長くなる、ダクトサイズが大きくとれない、ダクト抵抗が大きいといった条件下でも変わらぬ性能を発揮します。

構造説明

1. 軸流羽根車をモータに直結した構造です。
2. モータは、全閉外扇型フランジ型を使用し、断熱材を内張りしたファンケーシング内胴内に納めて、高温の気流から隔離されています。
3. ケーシング外胴と内胴とは、漏れの無い鋼管を外扇側に入口用、軸側に出口用それぞれ2本以上貫通させ、モータ外扇カバーに仕切り板を取付けて冷却外気と排気気流とが混合しない構造になっています。
4. 入口から入った外気はモータ外扇を通り、モータフレームを冷却して軸側の出口から排気されます。
5. 羽根車は、羽根とハブで構成され、要求風量、圧力により自由に羽根取付け角度を変えられる構造です。
6. 屋外に設置できるように冷却空気入口、出口に防虫ネット付きの防雨カバーを設け、モータ端子箱を屋外型にしています。

構造図

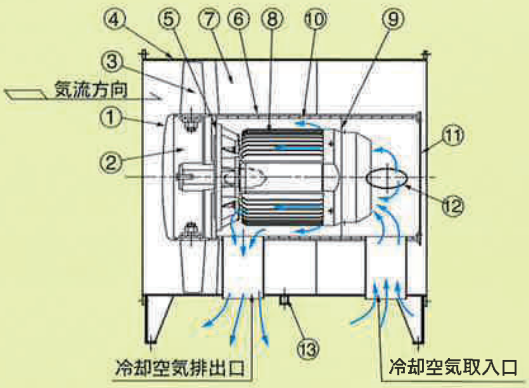

品番	名　称	材　質	適用JIS	JIS記号
1	ノーズ	一般構造用圧延鋼材	G3101	SS400
2	羽根車ハブ	一般構造用圧延鋼材	G3101	SS400
3	羽根	球状黒鉛鋳品	G3101	SS400
4	ファンケーシング	一般構造用圧延鋼材	G3101	SS400
5	モータディスク	一般構造用圧延鋼材	G3101	SS400
6	内胴	一般構造用圧延鋼材	G3101	SS400
7	ガイドベーン	一般構造用圧延鋼材	G3101	SS400
8	モータ	全閉外扇型フランジ型	C4004	
9	仕切り板	一般構造用圧延鋼材	G3101	SS400
10	断熱材	セラミック繊維		
11	内胴蓋	一般構造用圧延鋼材	G3101	SS400
12	貫通パイプ	一般構造用炭素鋼鋼管	G3101	SS400
13	ドレン抜キ	配管用炭素鋼鋼管	G3452	SGP

●性能曲線　50Hz

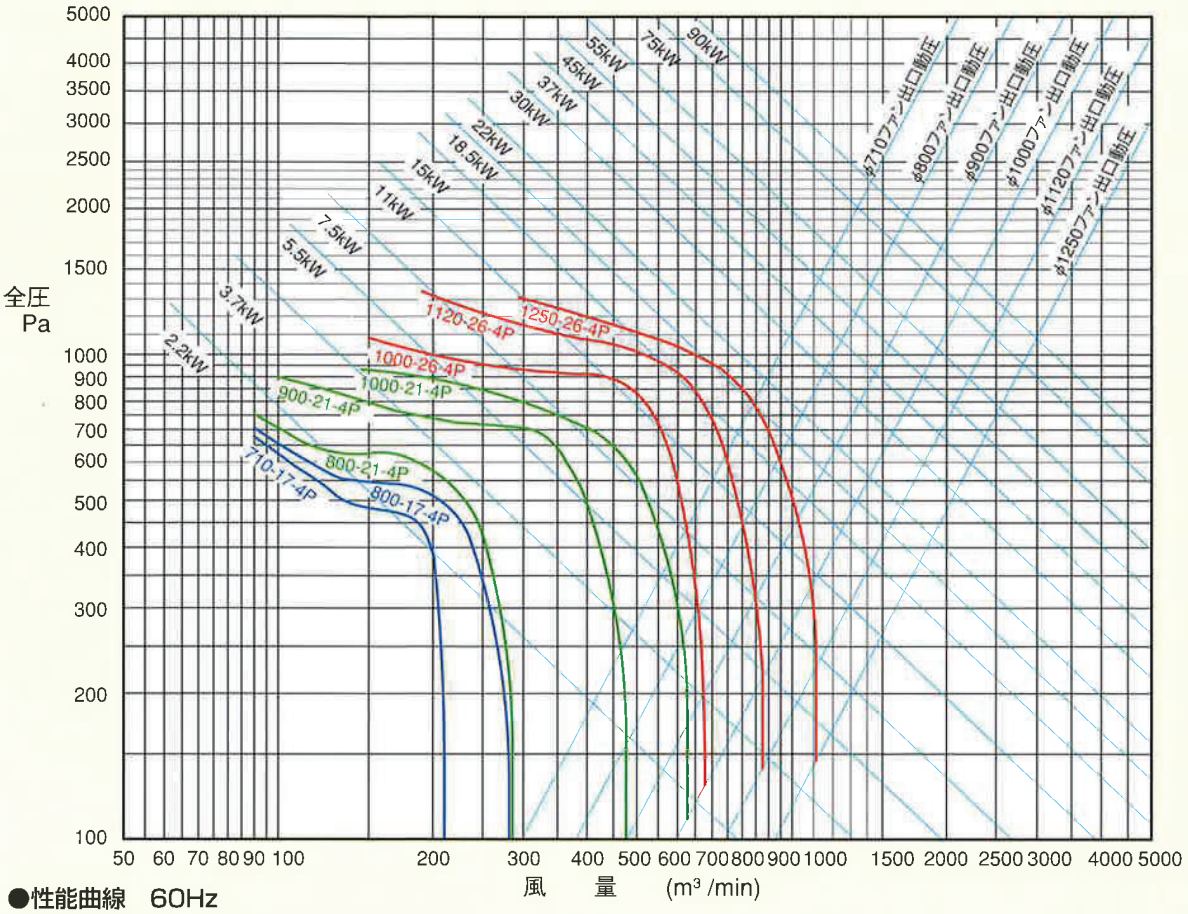

●性能曲線　60Hz

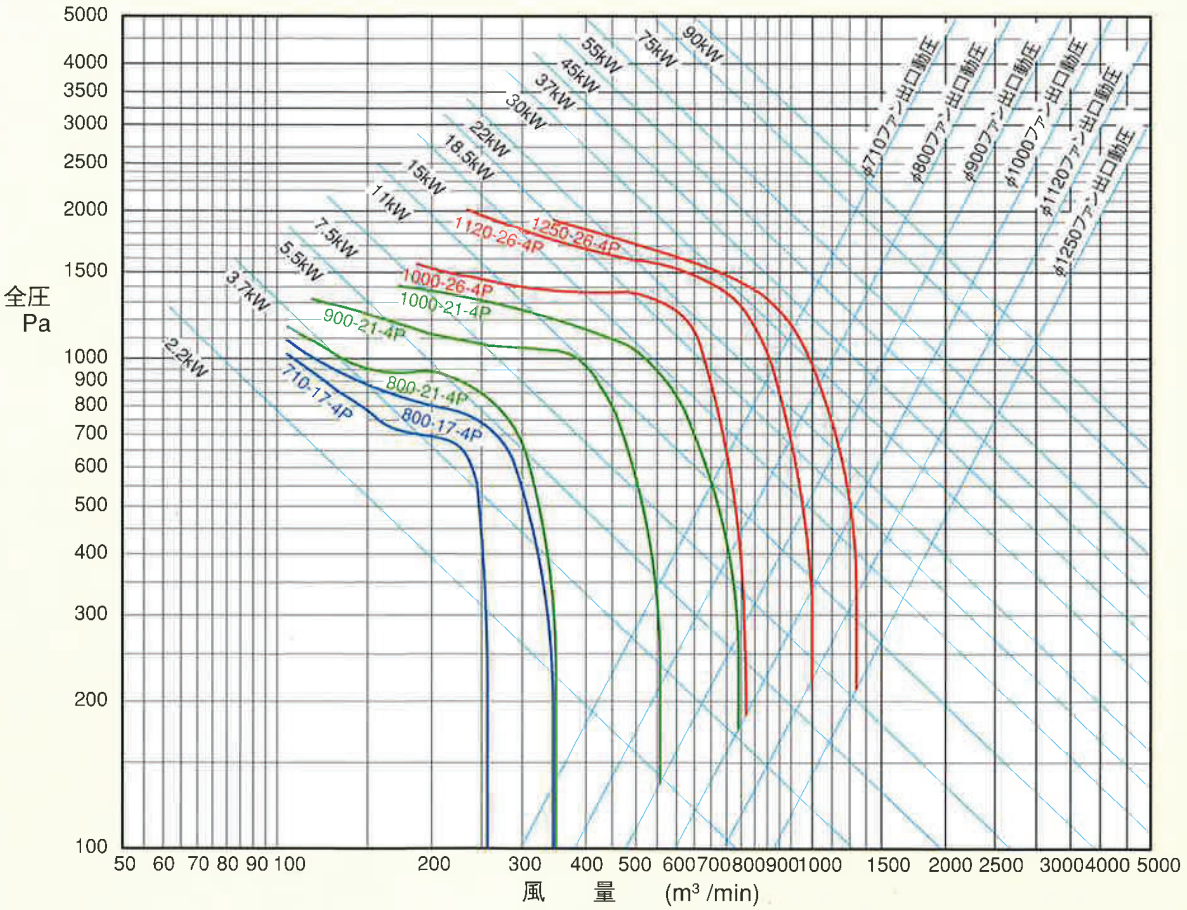

外形寸法図

1）HA可変翼型軸流排煙ファン
天井吊型寸法図

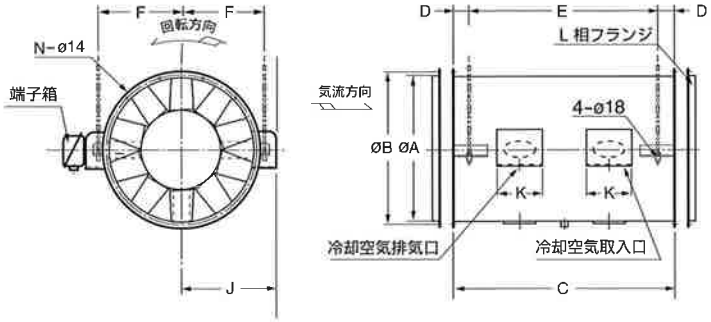

ファン口径	A	B	C	D	E	F	J	K	L相フランジ	N
630	630	670	1220	50	1120	340	450	250	40 x 40 x 3	12
710	710	750	1220	50	1120	380	490	250	40 x 40 x 3	12
800	800	840	1220	100	1020	435	535	250	40 x 40 x 3	12
900	900	940	1220	100	1020	485	585	250	40 x 40 x 3	20
1000	1000	1040	1500	100	1300	535	635	250	40 x 40 x 3	20
1120	1120	1160	1500	100	1300	595	695	300	40 x 40 x 3	20
1250	1250	1300	1500	100	1300	665	760	300	50 x 50 x 4	24

2）HA可変翼型軸流排煙ファン
床置型寸法図

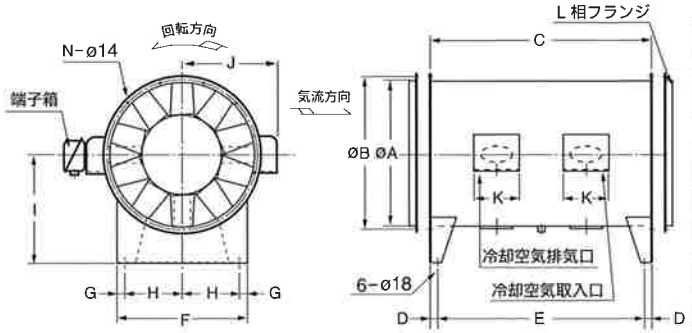

ファン口径	A	B	C	D	E	F	G	H	I	J	K	L相フランジ	N
630	630	670	1220	40	1140	560	40	240	500	450	250	40x40x3	12
710	710	750	1220	40	1140	630	40	275	530	490	250	40x40x3	12
800	800	840	1220	40	1140	710	40	315	600	535	250	40x40x3	12
900	900	940	1220	40	1140	800	40	360	670	585	250	40x40x3	20
1000	1000	1040	1500	50	1400	900	40	410	710	635	250	40x40x3	20
1120	1120	1160	1500	50	1400	1000	40	460	800	695	300	40x40x3	20
1250	1250	1300	1500	50	1400	1120	40	520	900	760	300	50x50x4	24

3）HA可変翼型軸流排煙ファン
堅型寸法図

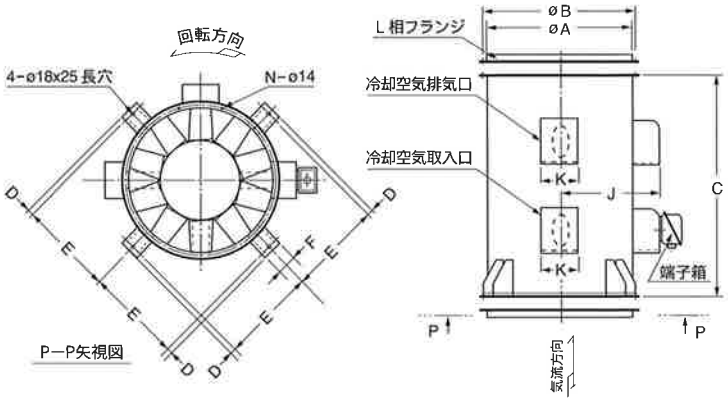

ファン口径	A	B	C	D	E	F	J	K	L相フランジ	N
630	630	670	1220	30	435	100	450	250	40 x 40 x 3	12
710	710	750	1220	30	475	100	490	250	40 x 40 x 3	12
800	800	840	1220	30	520	100	535	250	40 x 40 x 3	12
900	900	940	1220	30	570	100	585	250	40 x 40 x 3	20
1000	1000	1040	1500	30	620	100	635	250	40 x 40 x 3	20
1120	1120	1160	1500	30	680	125	695	300	40 x 40 x 3	20
1250	1250	1300	1500	30	745	125	760	300	50 x 50 x 4	24

型式表示： HA 800H – 26 – 7.5（4）

排煙ファン	
ファン口径（mm）	710, 800, 900, 1000, 1120, 1250
取付方向	H: 水平、V: 垂直
ハブ型	17, 21, 26
モータ出力（kW）	2.2, 3.7, 5.5, 7.5, 11, 15, 18.5, 22, 30, 37, 45, 55
モータ極数（P）	2, 4, 6

※特殊仕様は別途ご相談下さい

株式会社タニヤマ
TANIYAMA

本社・尼崎工場／〒660-0834 兵庫県尼崎市北初島町18
TEL(06)4868-3530 FAX(06)4868-3672

大阪営業所／〒550-0004 大阪市西区靱本町1丁目11番7号 信濃橋三井ビルディング3階
TEL(06)6445-3300 FAX(06)6445-3355

東京営業所／〒112-0004 東京都文京区後楽2丁目3番27号 テラル後楽ビル6階
TEL(03)5805-0558 FAX(03)5805-0557

●お問い合わせは

※このカタログは製品改良のため、仕様・性能表を予告なしに変更することがあります。